ՀԱՆԳՈՒՅՑ «VII»
Մ1 : 25

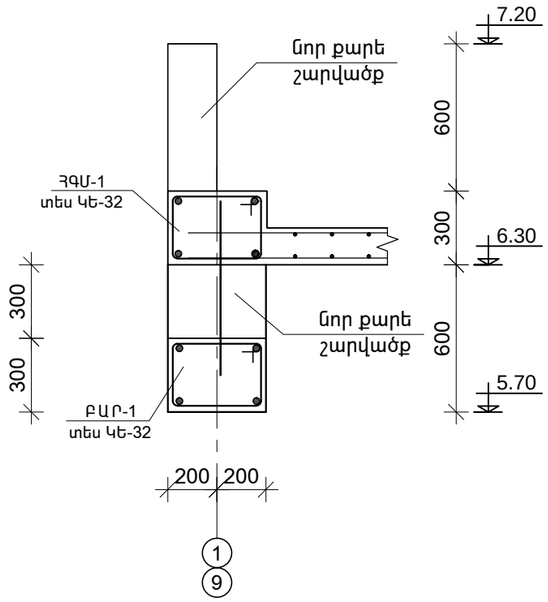

ՀԱՆԳՈՒՅՑ «IX»
Մ1 : 25

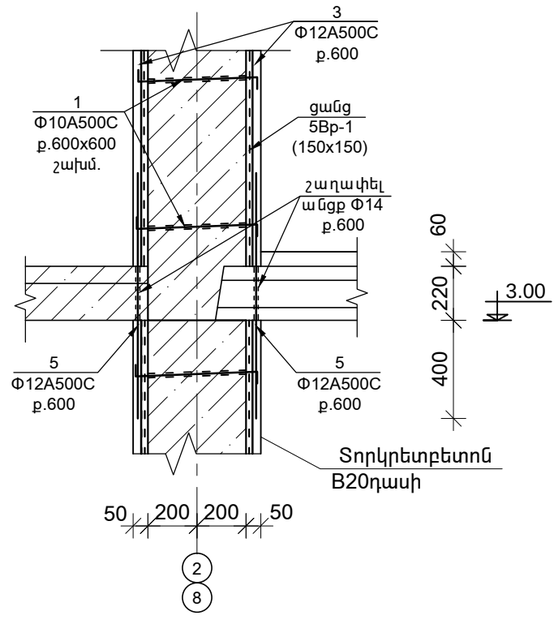

ՀԱՆԳՈՒՅՑ «XI»
Մ1 : 25

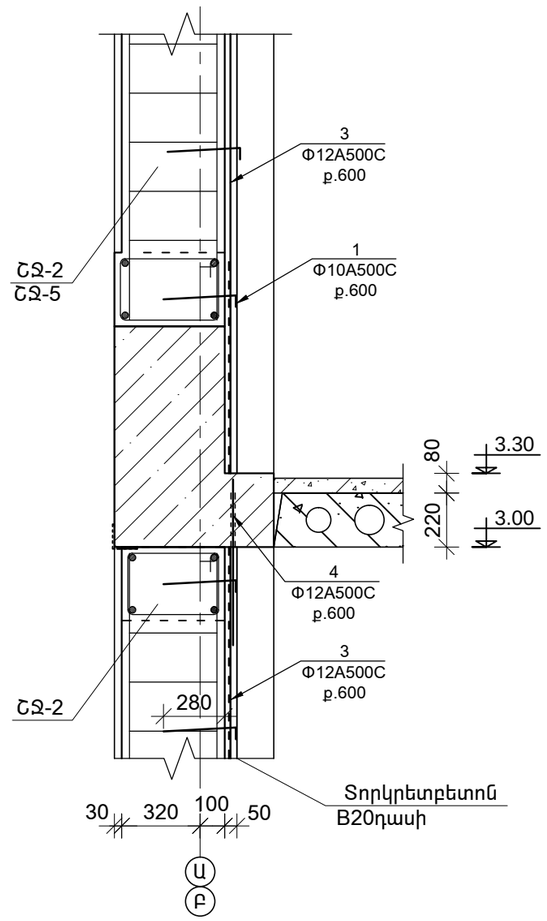

ՀԱՆԳՈՒՅՑ «VIII»
Մ1 : 25

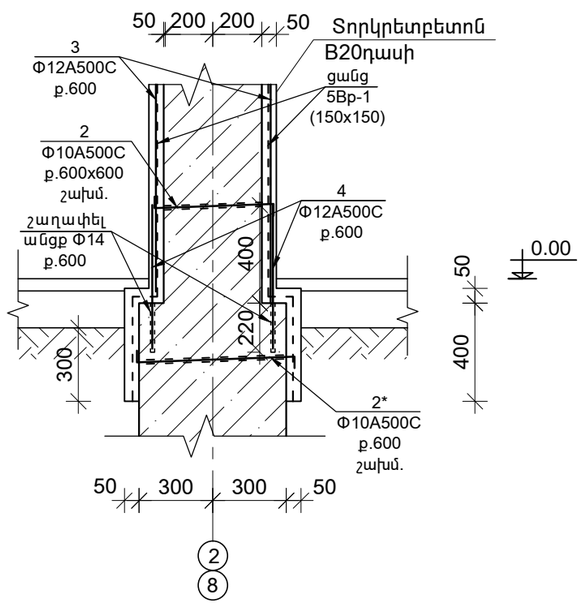

ՀԱՆԳՈՒՅՑ «X»
Մ1 : 25

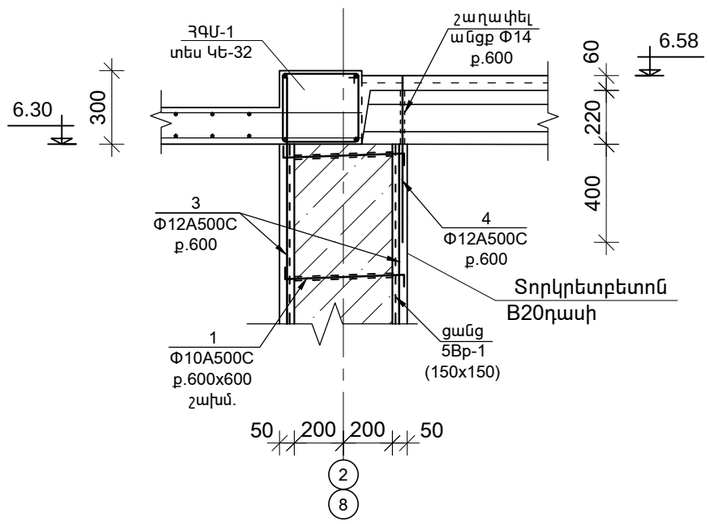

ԳԼԽ. ճԱՐՏ.	Ա.ՀՈՎՀԱՆՆԻՍՅԱՆ			ԿՈՏԱՅՔԻ ՄԱՐԶԻ ԱԲՈՎՅԱՆԻ ԹԻՎ 3 ՄԱՆԿԱՊԱՐՏԵԶԻ ՎԵՐԱԿԱՌՈՒՑՄԱՆ ՆԱԽԱԳԾԱՅԻՆ ԱՇԽԱՏԱՆՔՆԵՐԻ ԻՐԱԿԱՆԱՑՈՒՄ	TPD - 19 (TKQ - 08)		Կե
Ն.Գ.ճ.	Լ.ԱՂԱՋԱՆՅԱՆ				ՓՈՒԼ	ԹԵՐԹ	ԹԵՐԹԵՐ
ԲԱԺՆԻ ՊԵՏ	Լ.ԱՂԱՋԱՆՅԱՆ				Ա	14	57
ԳԼԽ.ՄԱՍՆ.	Կ.ԳՐԻԳՈՐՅԱՆ			ՊԱՏԵՐԻ ՈՒԺԵՂԱՑՈՒՄՆԵՐԻ ՀԱՆԳՈՒՅՑՆԵՐ	ՀԱ ԳԱ ՇՄ		
ՆԱԽԱԳԾԵՑ.	Ա.ՊԱՊՈՅԱՆ						